Romotop® LAREDO F 01

KERAMIKA
KERAMIK
CERAMIC

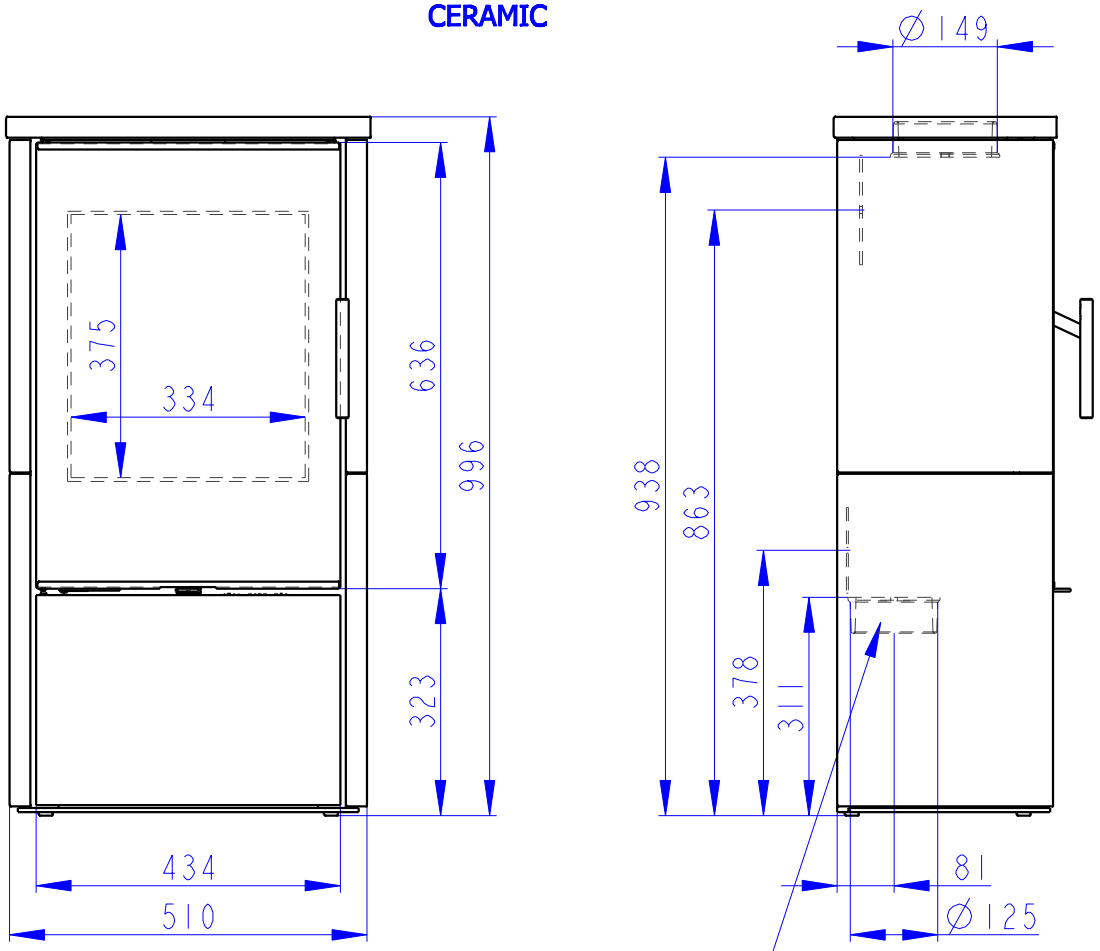

CENTRALNI PRIVOD VZDUCHU
Zentralluftzufuhr
Central air inlet
∅125mm

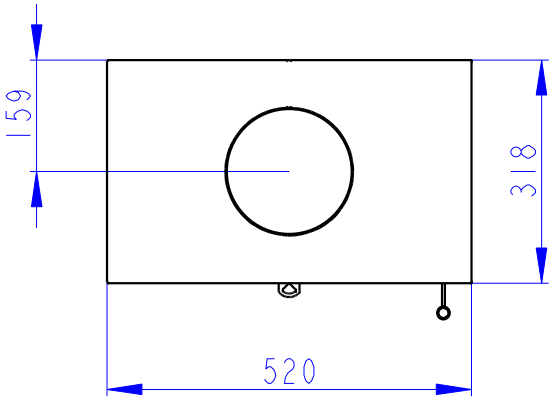

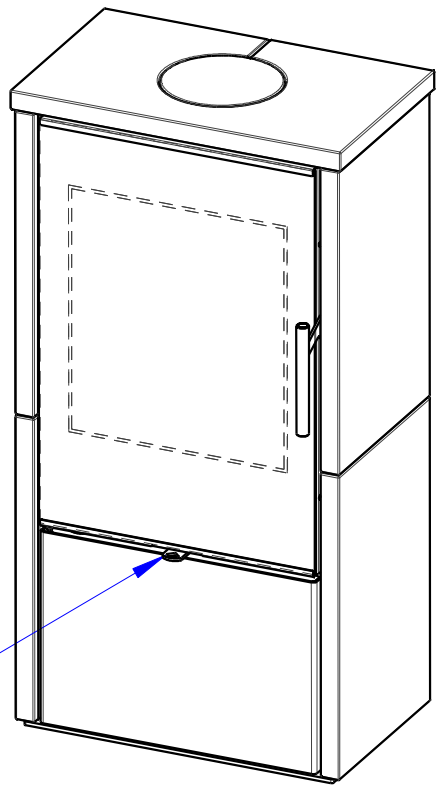

SEKUNDARNI VZDUCH
Sekundärluft
Secondary air
A/UND/AND
PRIMARNI VZDUCH
Primärluft
Primary air